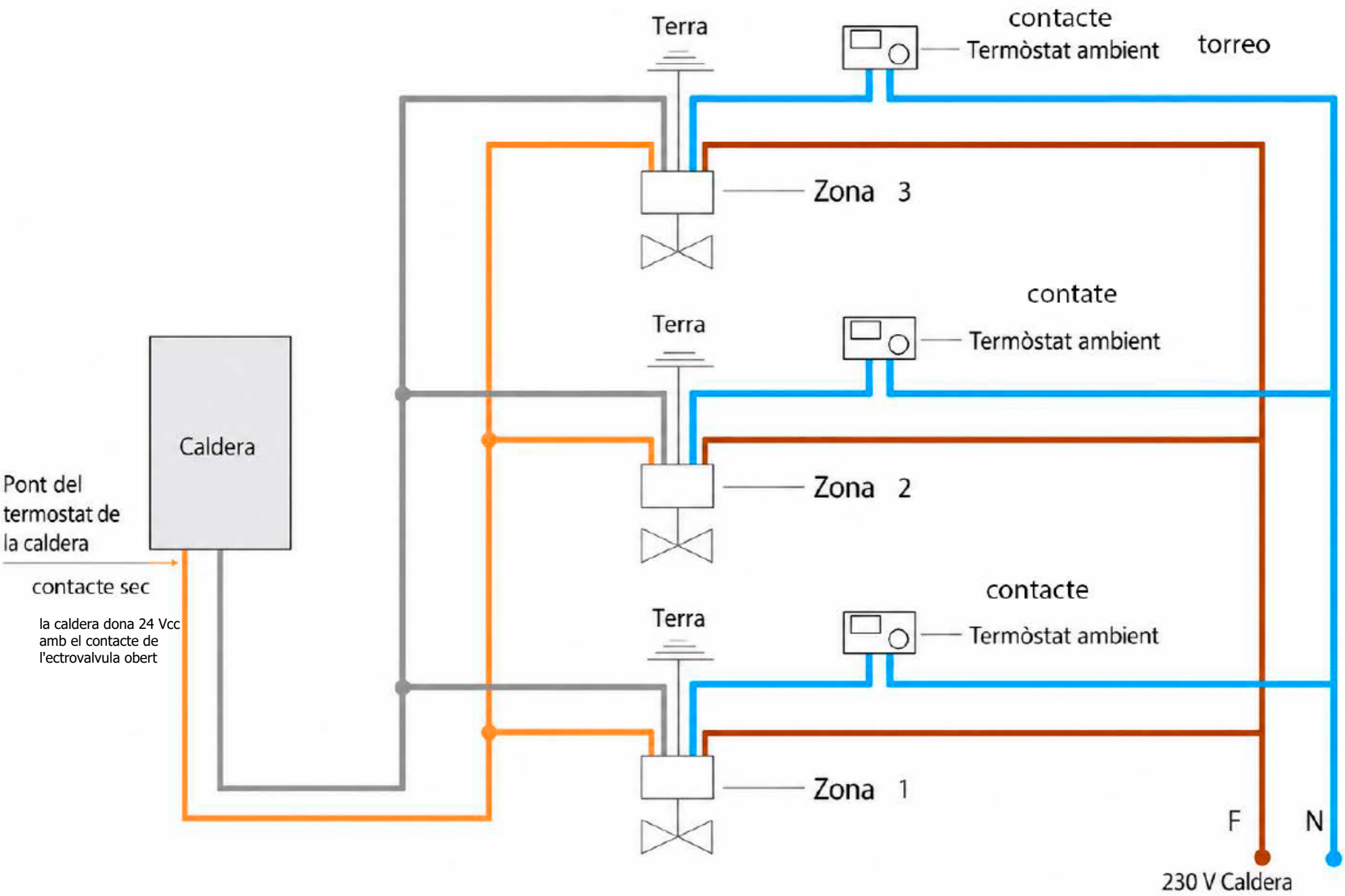
Terra
contacte
Termòstat ambient
torreo
Zona 3
contate
Terra
Termòstat ambient
Caldera
Zona 2
Pont del
termostat de
la caldera
contacte sec
la caldera dona 24 Vcc
amb el contacte de
l'ectrovalvula obert
contacte
Terra
Termòstat ambient
Zona 1
F
N
230 V Caldera